Technische Daten Blitzlader 2 für Stellantis Movano

OPEL

Abmessungen 2
Technische Daten 3
Pflichtausstattung Grundfahrgestell 3
Fahrwerksvarianten 3

Abmessungen Einzelkabine

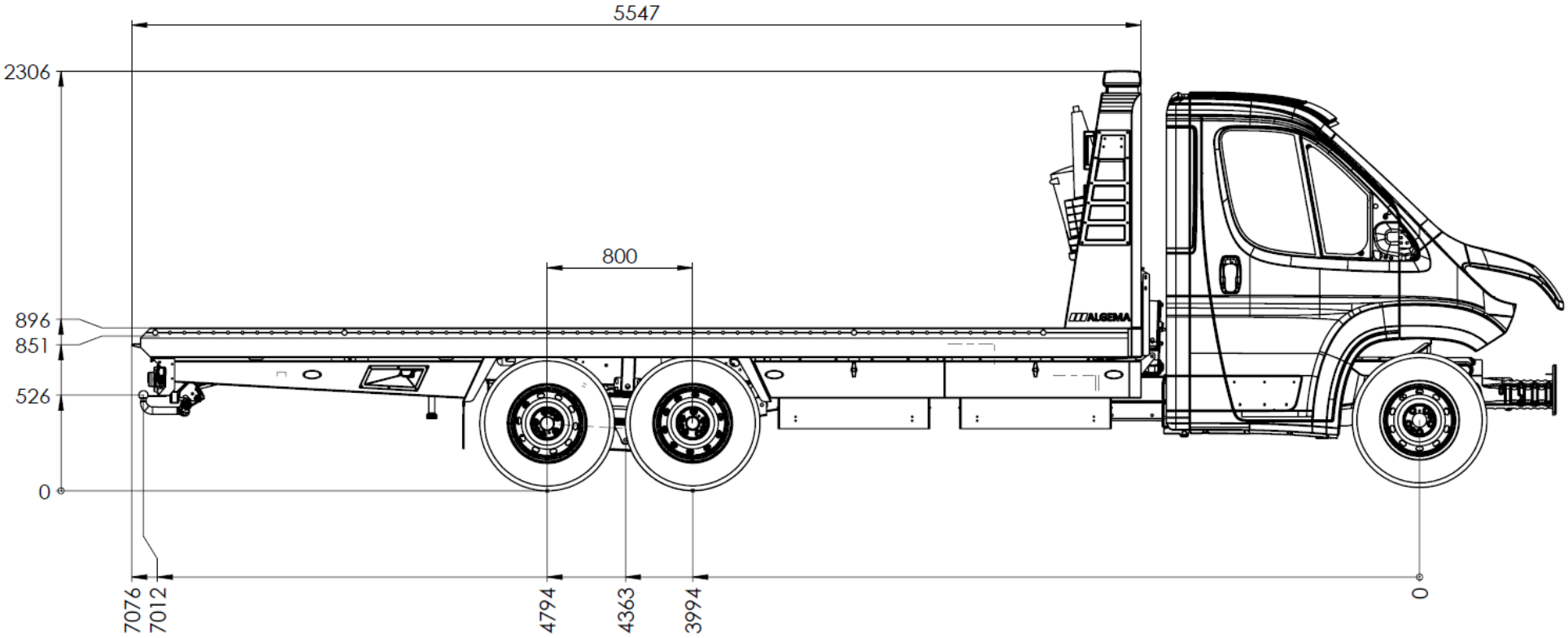

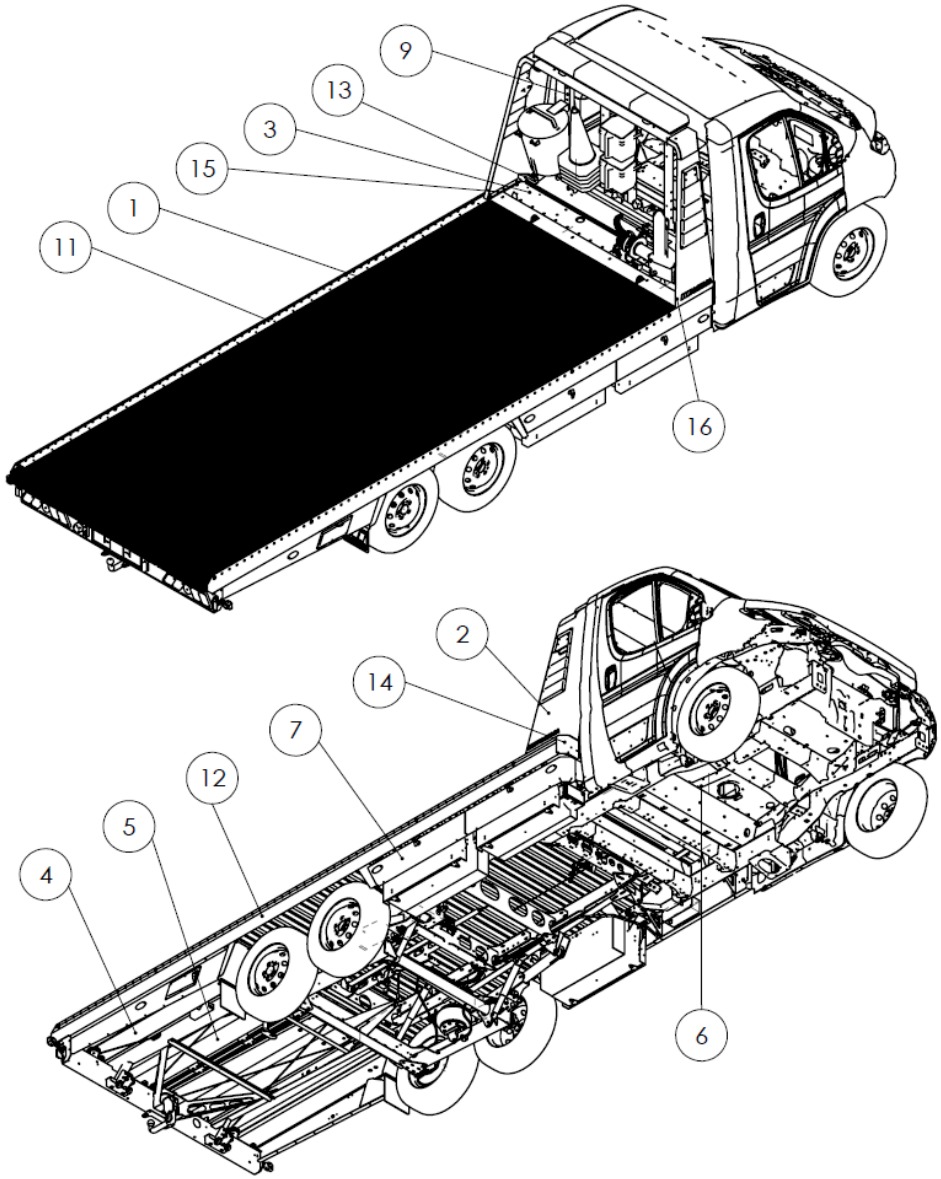
9
13
3
15
1
11
16
2
14
7
12
5
4
6

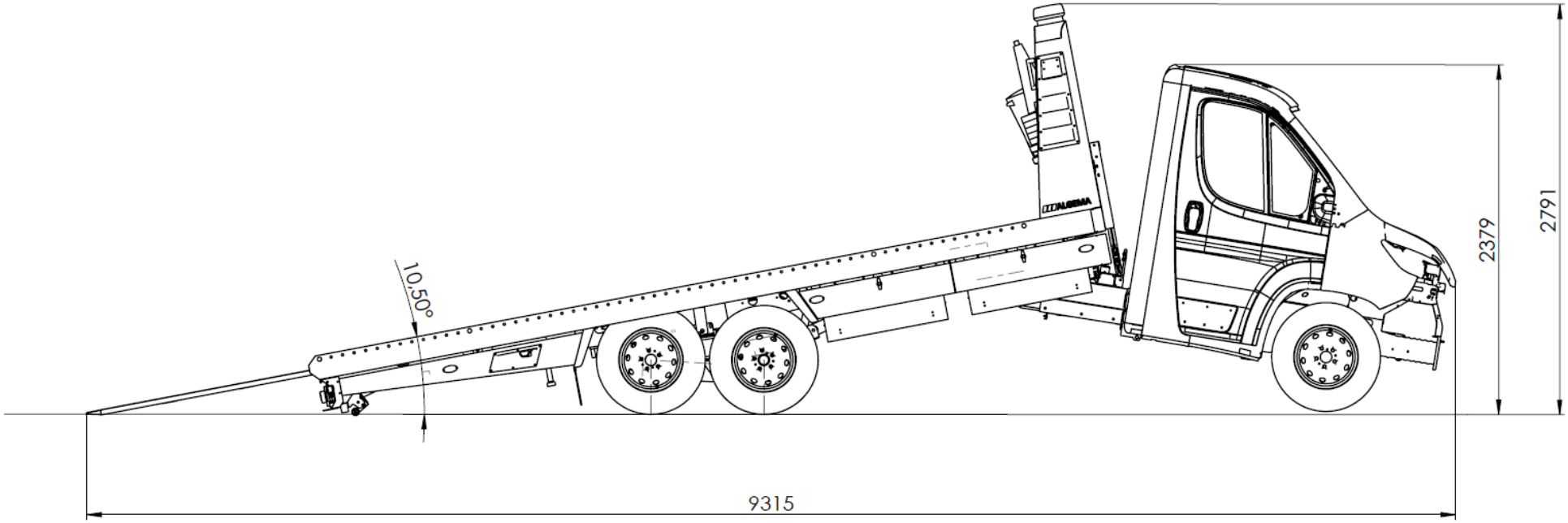
10,50°
2379
2791
9315

Datenblatt Blitzlader 2 Stellantis Movano

ALGEMA FIT-ZEL
Fahrzeugtransport professionell.

Spezifikationen Fahrgestell Opel Movano Maxi L4 Heavy 4,2t (40)

	Kabine	Motor	Schad stoff klasse	Antrieb	Getriebe	Leistung [kW (PS)]	Radstand	Zul. Achsl. 1	Zul. Achsl. 2	Zul. Achsl. 3	zGG	Masse Fahr-bereit	Nutz-last	Anhän gelast	zZGG	Bereifung	ESP	Bemerkung
A1	Einzel	2,2l 140PS	EU VI-E	Front	Hand.	121 (165)	4.035	2.100	2.400	2.000	6.000	2.750	3.250	2.500	6.500	215/75 R16	●	
A3	Einzel	2,2l 180PS	EU VI-E	Front	Hand.	121 (165)	4.035	2.100	2.400	2.000	6.000	2.770	3.230	2.500	6.500	215/75 R16	●	
A4	Einzel	2,2l 180PS	EU VI-E	Front	Autom.	121 (165)	4.035	2.100	2.400	2.000	6.000	2.790	3.210	2.500	6.500	215/75 R16	●	

Bemerkung: * = in Progress

Mindestausstattung bei Einzelkabine und unbedingt mitzubestellen:

Code	Beschreibung	Bemerkungen
L3	Radstand 4.035 mm	Langer Radstand
4,2t Heavy	Muss als 4,2t Fahrgestell bestellt werden	
RX05	Außenspiegel, verbreitert	Außenspiegel für Fahrzeugbreite 2,35 Meter
JI01	Vorverkabelung Aufbauhersteller mit Steckdose in der B-Säule (unabdingb. Opt. für Aufbauhersteller)	
	Seitliche Markierungsleuchten	
KY06	Verlängerter Kabelraum hinten	
QK06	Vorrüstung Rückfahrkamera	
AK11	Vorrüstung f. Anhängekupplung	
	Smart-Tachograph	Bei Zulassung über 3.500 kg

Empfohlene Zusatzausstattung Einzelkabine:

Code	Beschreibung	Bemerkungen
RS03	Reserverad	

Zusatzausstattung die <u>nicht mitbestellt werden sollte</u> bei Einzelkabine:

Code	Beschreibung	Bemerkungen
FH05	Elektronische Parkbremse	