Technische Daten Blitzlader2 für MAN TGE 3.XXX Front

Abmessungen.....2 + 3

Technische Daten 4

Pflichtausstattung Grundfahrgestell 4

Bremsen und Fahrgestell 5

Abmessungen Einzelkabine

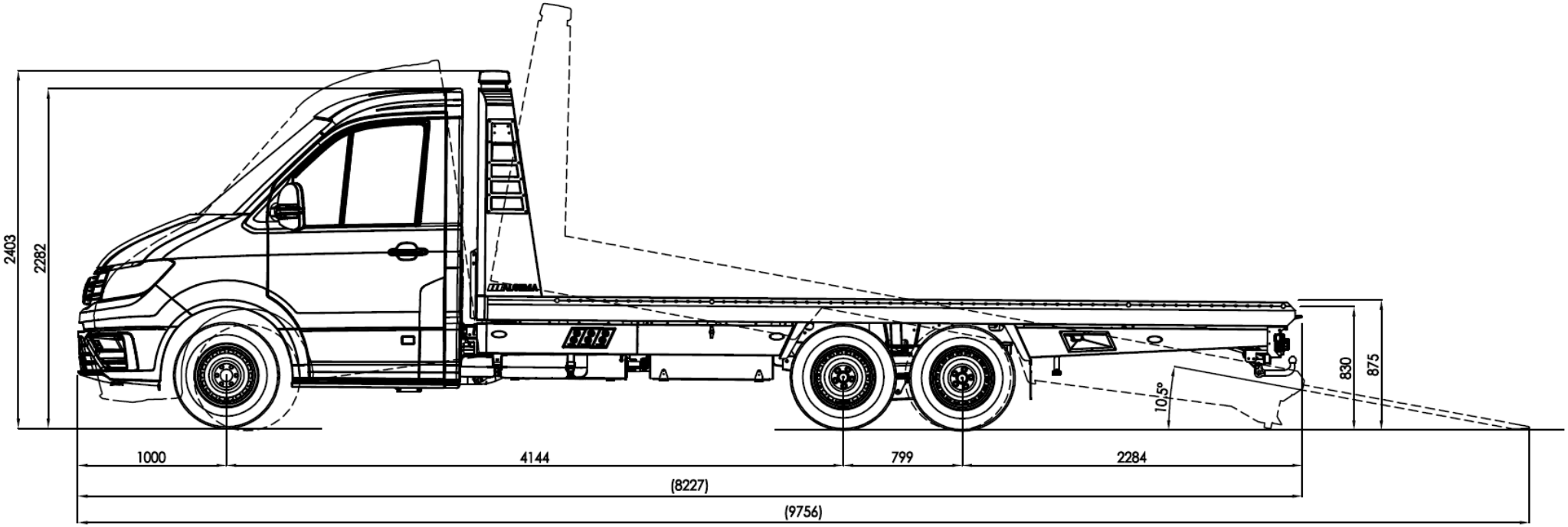

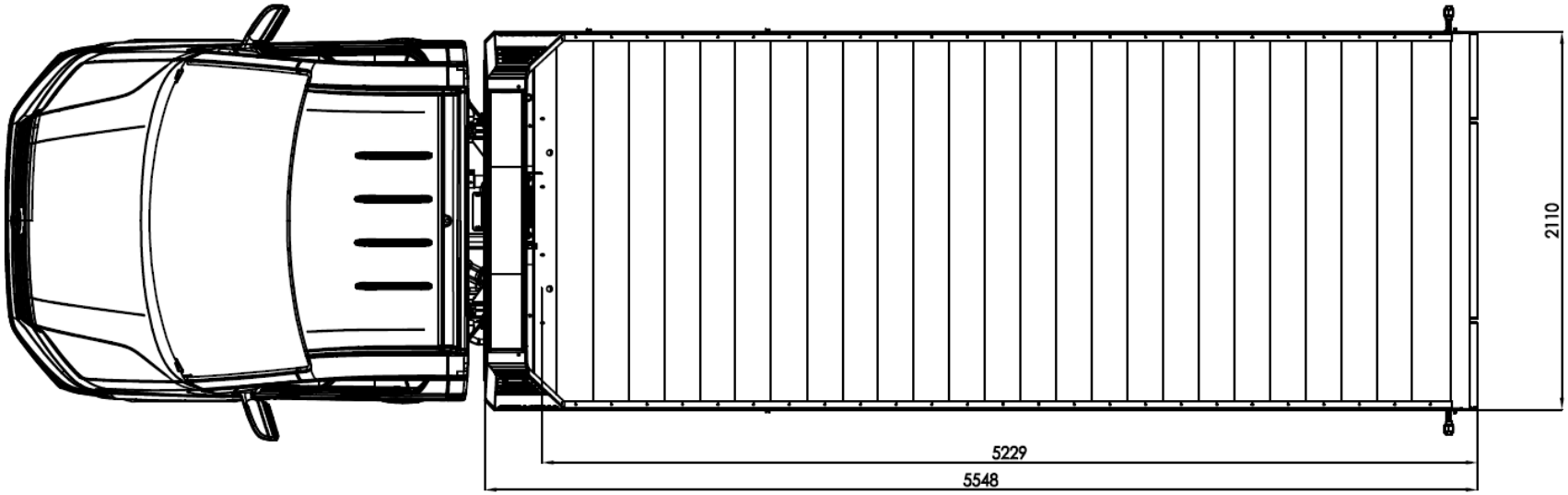

Abmessungen Doppelkabine

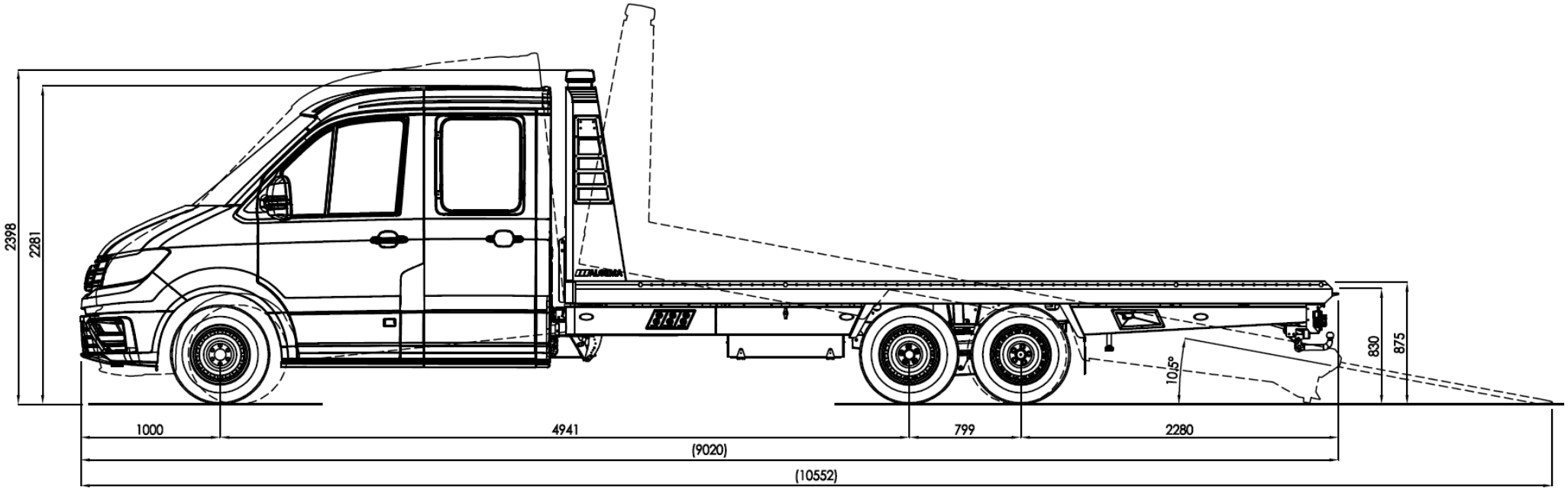

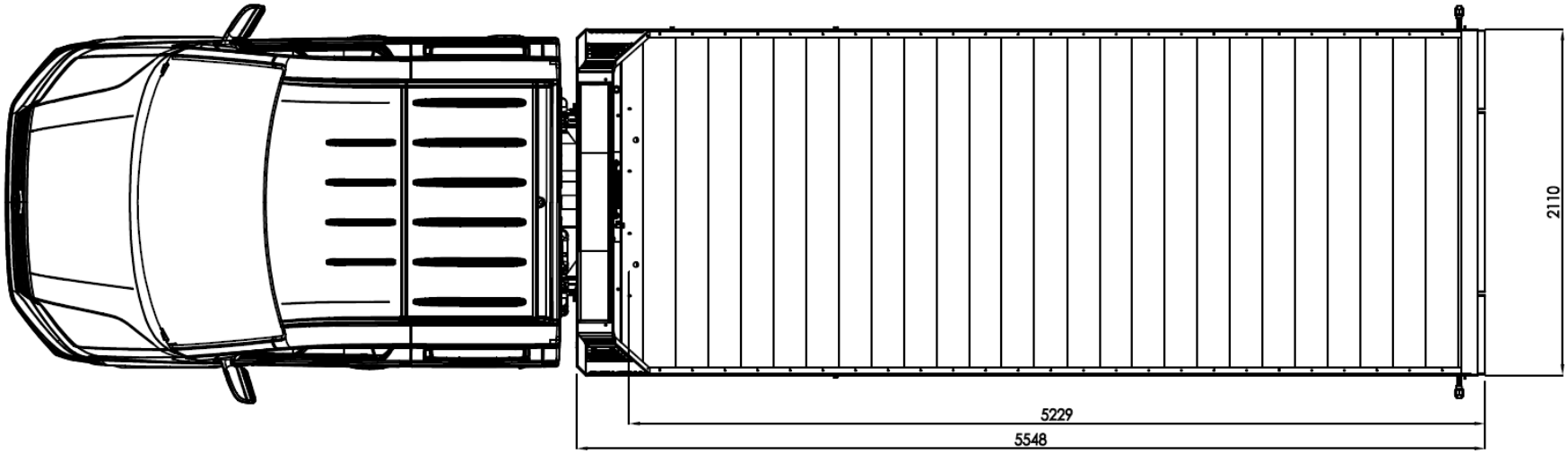

Datenblatt Blitzlader2 für MAN TGE 3.XXX

ALGEMA FIT-ZEL
Fahrzeugtransport professionell.

Spezifikationen Fahrgestell TGE 3.XXX / **Umbau Blitzlader2 Luftfederung (DDAL0002)**

	Kabine	Motor	Schadstoffklasse	Antrieb	Getriebe	Leistung [kW (PS)]	Übersetzung	Zul. Achsl. 1	Zul. Achsl. 2	Zul. Achsl. 3	zGG	Masse Fahrbereit	Nutzlast	Anhängelast	zZGG	Bereifung	ESP	Bemerkung
A1	Einzel	2,0l TDI	EU 6	Front	Hand	103 (140)	5,0/3,5	2.100	2.100	1.800	5.900	2.794	3.106	3.000	6.000	205/75 R16C	●	
A2	Einzel	2,0l TDI	EU 6	Front	Autom.	103 (140)	3,87	2.100	2.100	1.800	5.900	2.826	3.074	3.000	6.000	205/75 R16C	●	
A3	Einzel	2,0l TDI	EU 6	Front	Hand	130 (177)	5,0/3,5	2.100	2.100	1.800	5.900	2.803	3.097	3.000	6.000	205/75 R16C	●	
A4	Einzel	2,0l TDI	EU 6	Front	Autom.	130 (177)	3,87	2.100	2.100	1.800	5.900	2.835	3.065	3.000	6.000	205/75 R16C	●	
A5	Doppel	2,0l TDI	EU 6	Front	Hand	103 (140)	5,0/3,5	2.100	2.100	1.800	5.900	2.945	2.955	3.000	6.000	205/75 R16C	●	Verstärkte Vorderachse Standard
A6	Doppel	2,0l TDI	EU 6	Front	Autom.	103 (140)	3,87	2.100	2.100	1.800	5.900	2.977	2.923	3.000	6.000	205/75 R16C	●	Verstärkte Vorderachse Standard
A7	Doppel	2,0l TDI	EU 6	Front	Hand	130 (177)	5,0/3,5	2.100	2.100	1.800	5.900	2.954	2.946	3.000	6.000	205/75 R16C	●	Verstärkte Vorderachse Standard
A8	Doppel	2,0l TDI	EU 6	Front	Autom.	130 (177)	3,87	2.100	2.100	1.800	5.900	2.986	2.914	3.000	6.000	205/75 R16C	●	Verstärkte Vorderachse Standard

Zielbahnhof Fahrgestell: Anlieferungscode **00621, (Eder GmbH Tuntenhausen)**

Mindestausstattung bei Einzelkabine und unbedingt mitzubestellen:

Code	Beschreibung	Bemerkungen
L4	4.490 mm	Notwendig wegen ESP
VV8	Vorderachse verstärkt 2.100 kg	Notwendig für zGG 6.300 kg. Ohne diese Option bekommt der Blitzlader ein geringeres zGG.
07J	Zulassung als 3,88t	
IS2	Elektrische Klemmleiste und Funktionssteuergerät 1 mit ABH-Programmierung	
NY4	Vliesbatterie (92 Ah, 520 A) und stärkerer Generator (250 A)	Klimaanlage (KH6 od. 9AK) notwendig
8FH	2. Batterie mit Trennrelais und Batterieüberwachung; 92Ah 520A, AGM	
9NI	Digitaler Tachograph	Notwendig bei N2 Fahrzeuge. 4N7 Schalttafel mit Sonderanbauten notwendig. Nur noch durch manuelle Bestellung auszuwählen.
7H1	Höchstgeschwindigkeitsbegrenzung auf max. 90 km/h	Notwendig bei N2 Fahrzeuge
1D7	Vorbereitung Anhängevorrichtung	Wichtig wegen höchstmöglichen zZGG
8SY	Vorbereitung Rückleuchten mit verlängerter Leitung (Leitungslänge +1,5 m)	Ohne hinterer Unterfahrschutz 0S1
KA8	Rückfahrkamera-Vorbereitung	Wegen GSR 2 ab benötigt Juli 2024
QR9	Verkehrszeichenerkennung	Wegen GSR 2 ab benötigt Juli 2024
BR5	Totwinkelwarnung rechts und Anfahrwarnung	Wegen GSR 2 ab benötigt Juli 2024
8J3	Umfeldbeobachtungssystem „Front Assist“	Bremsassistent notwendig bei N2 Fahrzeuge
6I1	Fahrspurüberwachungsassistent	Notwendig bei N2 Fahrzeuge
6S3	Positionsleuchten	Notwendig bei Fahrzeuge mit Breite > 2,1 m
8F1	Seitliche Markierungsleuchten	Notwendig bei Fahrzeuge mit Länge > 6 m
2NC	2 Unterlegkeile	Notwendig bei N2 Fahrzeuge
3AQ 3BL	Bügelaußenspiegel	Notwendig bei Planenaufbau und Aufbaubreite > 2.160mm; Beinhaltet Position 6S3 Positionsleuchten

Mindestausstattung bei Doppelkabine und unbedingt mitzubestellen:

Code	Beschreibung	Bemerkung
L4	4.490 mm	Notwendig für Umbau
VV8	Vorderachse verstärkt 2.100 kg	Notwendig für zGG 6.300 kg. Ohne diese Option = geringeres zGG.
07J	Zulassung als 3,88t	
IS2	Elektrische Klemmleiste und Funktionssteuergerät 1 mit ABH-Programmierung	
NY4	Vliesbatterie (92 Ah, 520 A) und stärkerer Generator (250 A)	Klimaanlage (KH6 od. ZK2) notwendig
8FH	2. Batterie mit Trennrelais und Batterieüberwachung; 92Ah 520A, AGM	
9NI	Digitaler Tachograph	Notwendig bei N2 Fahrzeuge. 4N7 Schalttafel mit Sonderanbauten notwendig. Nur noch durch manuelle Bestellung auszuwählen.
7H1	Höchstgeschwindigkeitsbegrenzung auf max. 90 km/h	Notwendig bei N2 Fahrzeuge
1D7	Vorbereitung Anhängevorrichtung	Wichtig wegen höchstmöglichen zZGG
8SY	Vorbereitung Rückleuchten mit verlängerter Leitung (Leitungslänge +1,5 m)	Ohne hinterer Unterfahrschutz 0S1
KA8	Rückfahrkamera-Vorbereitung	Wegen GSR 2 ab benötigt Juli 2024
QR9	Verkehrszeichenerkennung	Wegen GSR 2 ab benötigt Juli 2024
BR5	Totwinkelwarnung rechts und Anfahrwarnung	Wegen GSR 2 ab benötigt Juli 2024
8J3	Umfeldbeobachtungssystem „Front Assist“	Bremsassistent notwendig bei N2 Fahrzeuge
6I1	Fahrspurüberwachungsassistent	Notwendig bei N2 Fahrzeuge
6S3	Positionsleuchten	Notwendig bei Fahrzeuge mit Breite > 2,1 m
8F1	Seitliche Markierungsleuchten	Notwendig bei Fahrzeuge mit Länge > 6 m
2NC	2 Unterlegkeile	Notwendig bei N2 Fahrzeuge
ZB1	Bügelaußenspiegel	Notwendig bei Planenaufbau und Aufbaubreite > 2.160mm; Beinhaltet Position 6S3 Positionsleuchten

Empfohlene Zusatzausstattung Einzelkabine:

Code	Beschreibung	Bemerkungen
ZR8	Reserverad	inkl. Wagenheber, Bordwerkzeug
ZHF	Heckfensterpaket	Inkl. Innenspiegel
3TP	Schwingsitz „ergoComfort“ links	
3SS	Beifahrerdoppelsitzbank	
VG1	Ganzjahresreifen	

Empfohlene Zusatzausstattung Doppelkabine:

Code	Beschreibung	Bemerkung
ZR8	Reserverad	inkl. Wagenheber, Bordwerkzeug
ZHF	Heckfensterpaket	
3TP	Schwingsitz „ergoComfort“ links	
3SS	Beifahrerdoppelsitzbank	
VG1	Ganzjahresreifen	

Zusatzausstattung die nicht mitbestellt werden dürfen bei Einzelkabine:

Code	Beschreibung	Bemerkungen
	Vorderachse Standard 1.800 kg	
	Vorbereitung für LED-Rückleuchten	
	Vorbereitung für LED-Rückleuchten mit verlängerter Leitung (Leitungslänge +1,5 m)	
	Vorbereitung Behörden/Sonderfahrzeuge	
	Vorbereitung für Verteilerkoffer m. LBW	
	Vorbereitung für Verteilerkoffer m. Hecktür	

Zusatzausstattung die nicht mitbestellt werden dürfen bei Doppelkabine:

Code	Beschreibung	Bemerkung
	Vorderachse Standard 1.800 kg	
	Vorbereitung für LED-Rückleuchten	
	Vorbereitung für LED-Rückleuchten mit verlängerter Leitung (Leitungslänge +1,5 m)	
	Vorbereitung Behörden/Sonderfahrzeuge	
	Vorbereitung für Verteilerkoffer m. LBW	
	Vorbereitung für Verteilerkoffer m. Hecktür	

Achskonfigurationen:

Achse	Achshersteller	Achsaufhängung	Bremsen	Hersteller Bremse	Größe Bremsscheibe
1	Volkswagen	Einzelradaufhängung mit Federbein und Dreieck-Lenkern	Scheibenbremsen	Volkswagen	303 x 28
2	Volkswagen	Luftgefedertes Tandemachsaggregat (Achse 2+3)	Scheibenbremsen	Volkswagen	300 x 22
3	Eder	Luftgefedertes Tandemachsaggregat (Achse 2+3)	Scheibenbremsen	Ford	280 x 16

Fahrwerksvarianten:

Luftfederung - DDAL0002
- Umbau eines N1- auf N2-Fahrgestells durch Tandemachse - Alle 3 Achsen mit Scheibenbremsen - Fahrgestell mit Luftfederung - Pendelachssystem, Panhardstab-geführt - Traktionsoptimierte Achslastverteilung (bei Heckantrieb) - Knick-Chassis hydraulisch kippbar